GUB 隔爆箱系列

GUB 00

GUB 20

GUB 30

金属箱体[1区，2区，21区和22区]

ATEX防爆标志	Ex II2 G EExd IIC T6-T4 [2] II2 D IP67
GB防爆标志	Ex d IIC T6-T4，DIP A_{21} T_A，P67
额定电压	690V
最大额定电流	250A 汇流条 150A-10KA
材料	轻型合金，表面灰色喷涂，箱盖RAL7016，箱体RAL7031
温度范围	-20 ˚C到+55 ˚C

类型	耗散功率			额定电流	编号	重量(Kg)	数量
	T6	T5	T4	最大			
GUB 00	60	85	150W	60A	**NOR 000 001 160 116**	3.20	1
GUB 20	100	145	255W	150A	**NOR 000 001 160 124**	6.20	1
GUB 30	140	200	360W	250A	**NOR 000 001 160 132**	10.20	1

尺寸

类型	外尺寸			内尺寸			安装位置	
	A	B	C	A'	B'	C'	E	F
GUB 00	170	170	135	125	125	74	210	9
GUB 20	215	215	195	175	175	139	250	11
GUB 30	326	326	175	250	250	117	379	11

最大接入口数(每面)

类型	1/2"	3/4"	1"	1"1/4	1"1/2	2"	2"1/2
GUB 00	4	3	2	2	2	-	-
GUB 20	6	5	3	2	2	1	1
GUB 30	10	8	5	3	3	2	2

备注：

[1] 根据证书的认证范围，此隔爆接线箱可安装以下元器件：
汇流条，端子，低压变压器，空气开关，自动空气开关，控制和操作电路，伺服电机(无需通风类别)，启动和稳压元器件，灯，电子仪器和相关的系统集成仪器等。
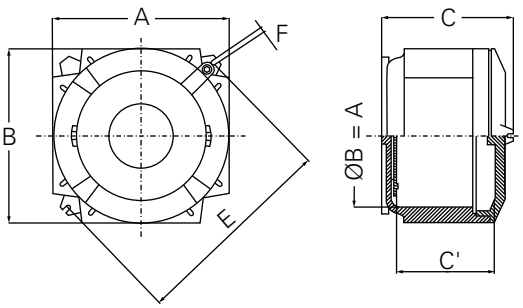
[2] 根据所安装的设备的耗散功率